H24Ｊｒ予選会
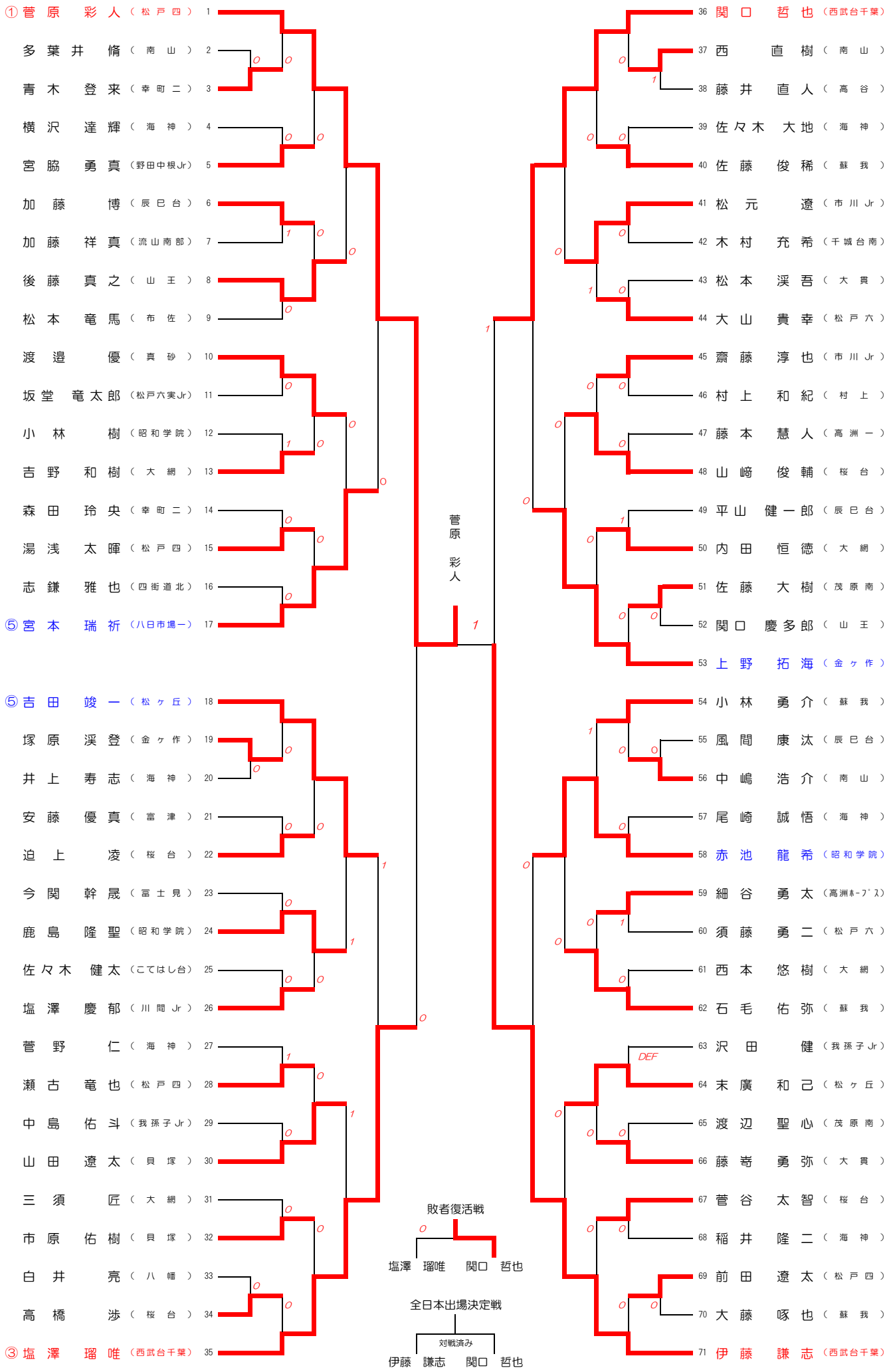
男子シングルス