女子シングルス

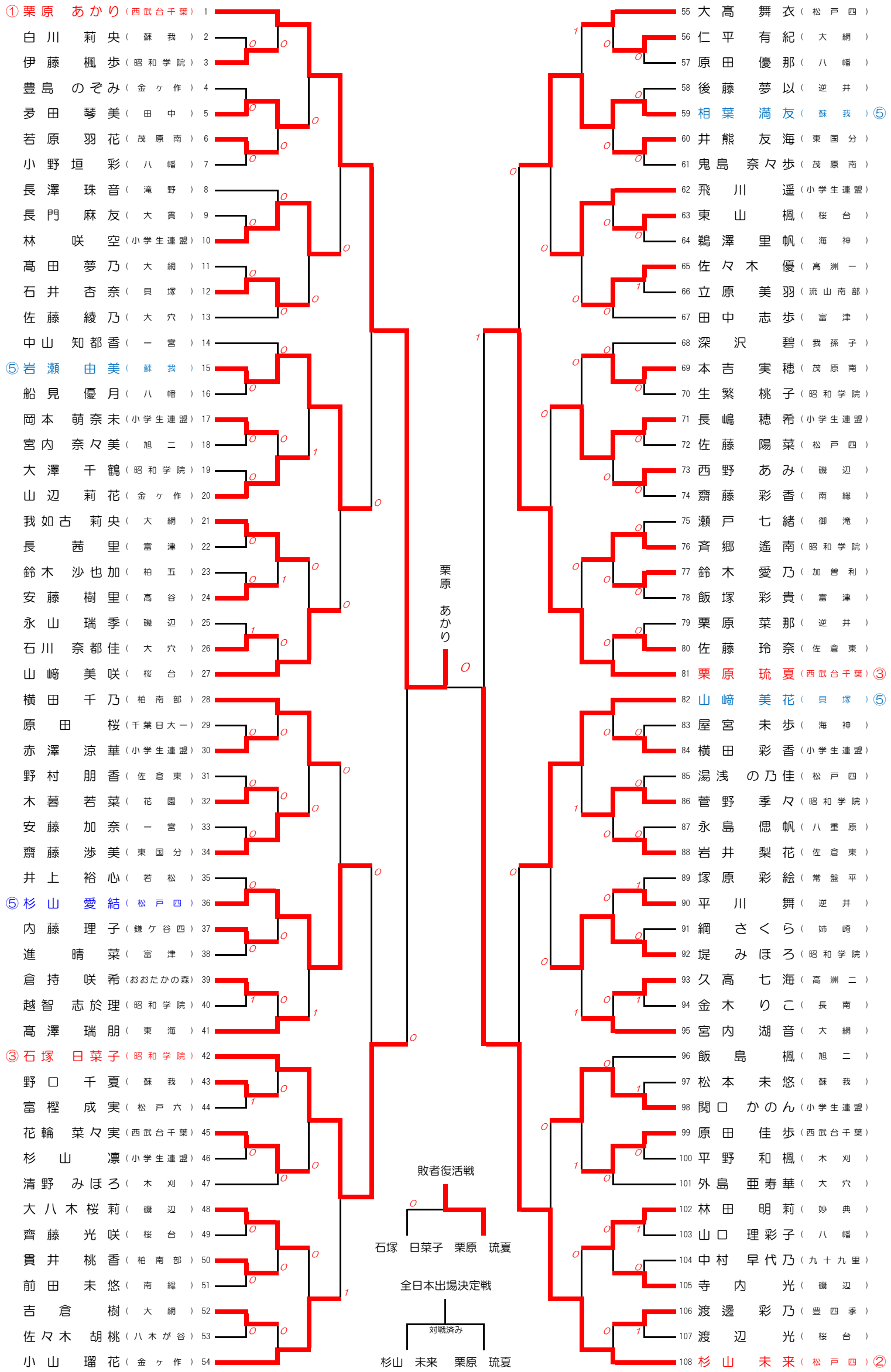
①栗原　あかり（西武台千葉）1
白川　莉央（蘇我）2
伊藤　楓歩（昭和学院）3
豊島　のぞみ（金ヶ作）4
夛田　琴美（田中）5
若原　羽花（茂原南）6
小野垣　彩（八幡）7
長澤　珠音（滝野）8
長門　麻友（大貫）9
林　咲空（小学生連盟）10
髙田　夢乃（大網）11
石井　杏奈（貝塚）12
佐藤　綾乃（大穴）13
中山　知都香（一宮）14
⑤岩瀬　由美（蘇我）15
船見　優月（八幡）16
岡本　萌奈未（小学生連盟）17
宮内　奈々美（旭二）18
大澤　千鶴（昭和学院）19
山辺　莉花（金ヶ作）20
我如古　莉央（大網）21
長　茜里（富津）22
鈴木　沙也加（柏五）23
安藤　樹里（高谷）24
永山　瑞季（磯辺）25
石川　奈都佳（大穴）26
山﨑　美咲（桜台）27
横田　千乃（柏南部）28
原田　桜（千葉日大一）29
赤澤　涼華（小学生連盟）30
野村　朋香（佐倉東）31
木暮　若菜（花園）32
安藤　加奈（一宮）33
齋藤　渉美（東国分）34
井上　裕心（若松）35
⑤杉山　愛結（松戸四）36
内藤　理子（鎌ケ谷四）37
進　晴菜（富津）38
倉持　咲希（おおたかの森）39
越智　志於理（昭和学院）40
髙澤　瑞朋（東海）41
③石塚　日菜子（昭和学院）42
野口　千夏（蘇我）43
富樫　成実（松戸六）44
花輪　菜々実（西武台千葉）45
杉山　凛（小学生連盟）46
清野　みほろ（木刈）47
大八木　桜莉（磯辺）48
齊藤　光咲（桜台）49
貫井　桃香（柏南部）50
前田　未悠（南総）51
吉倉　樹（大網）52
佐々木　胡桃（八木が谷）53
小山　瑠花（金ヶ作）54
55 大髙　舞衣（松戸四）
56 仁平　有紀（大網）
57 原田　優那（八幡）
58 後藤　夢以（逆井）
59 相葉　満友（蘇我）⑤
60 井熊　友海（東国分）
61 鬼島　奈々歩（茂原南）
62 飛川　遥（小学生連盟）
63 東山　楓（桜台）
64 鵜澤　里帆（海神）
65 佐々木　優（高洲一）
66 立原　美羽（流山南部）
67 田中　志歩（富津）
68 深沢　碧（我孫子）
69 本吉　実穂（茂原南）
70 生繁　桃子（昭和学院）
71 長嶋　穂希（小学生連盟）
72 佐藤　陽菜（松戸四）
73 西野　あみ（磯辺）
74 齋藤　彩香（南総）
75 瀬戸　七緒（御滝）
76 斉郷　遙南（昭和学院）
77 鈴木　愛乃（加曽利）
78 飯塚　彩貴（富津）
79 栗原　菜那（逆井）
80 佐藤　玲奈（佐倉東）
81 栗原　琉夏（西武台千葉）③
82 山﨑　美花（貝塚）⑤
83 屋宮　未歩（海神）
84 横田　彩香（小学生連盟）
85 湯浅　の乃佳（松戸四）
86 菅野　季々（昭和学院）
87 永島　偲帆（八重原）
88 岩井　梨花（佐倉東）
89 塚原　彩絵（常盤平）
90 平川　舞（逆井）
91 綱　さくら（姉崎）
92 堤　みほろ（昭和学院）
93 久高　七海（高洲二）
94 金木　りこ（長南）
95 宮内　湖音（大網）
96 飯島　楓（旭二）
97 松本　未悠（蘇我）
98 関口　かのん（小学生連盟）
99 原田　佳歩（西武台千葉）
100 平野　和楓（木刈）
101 外島　亜寿華（大穴）
102 林田　明莉（妙典）
103 山口　理彩子（八幡）
104 中村　早代乃（九十九里）
105 寺内　光（磯辺）
106 渡邊　彩乃（豊四季）
107 渡辺　光（桜台）
108 杉山　未来（松戸四）②
栗原　あかり
敗者復活戦
石塚　日菜子　栗原　琉夏
全日本出場決定戦
対戦済み
杉山　未来　栗原　琉夏